”

PIANO INCLINABILE

”

Recupero Cammino

FAI DA TE

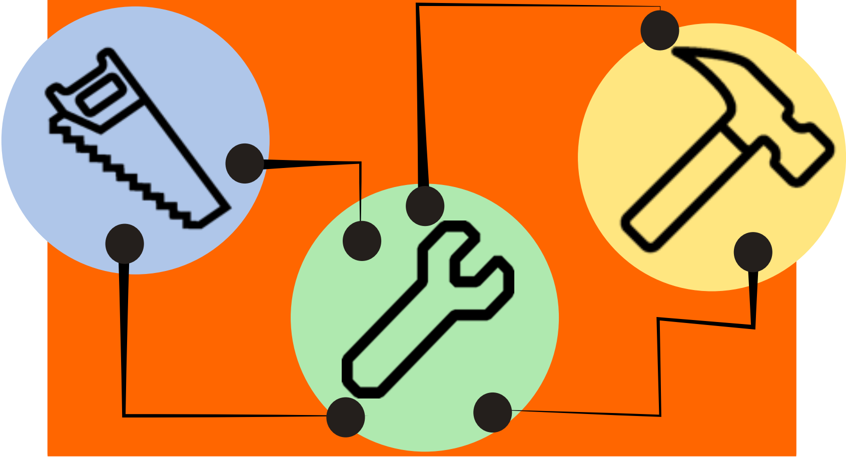

Valerio Sarmati
Riabilitazione Ictus in Famiglia
... il vero cambiamento

GLI ELEMENTI

1 IL PIANO

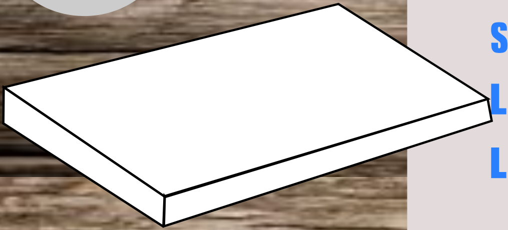

Spessore: 2 CM
Lunghezza: 40 CM
Larghezza: 60 CM

2 LATERALI

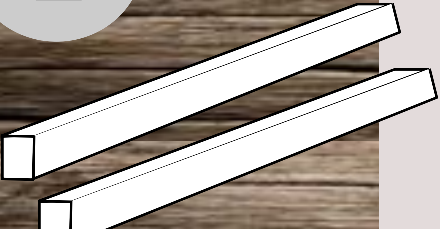

Spessore: 2 CM
Lunghezza: 60 CM
Larghezza: 4 CM

3

ANGOLATORE

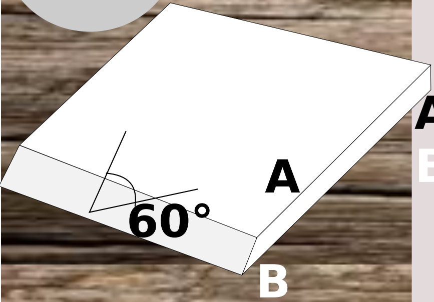

Spessore: 2 CM

A Lunghezza: 18 CM

B Lunghezza: 19.22 CM

Larghezza: 40 CM

4

BASE ANGOLATORE

Spessore: 2 CM

A Lunghezza: 3.4 CM

B Lunghezza: 4.6 CM

Larghezza: 40 CM

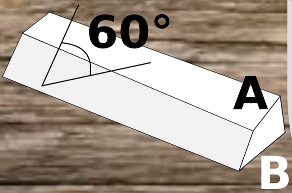

FORI

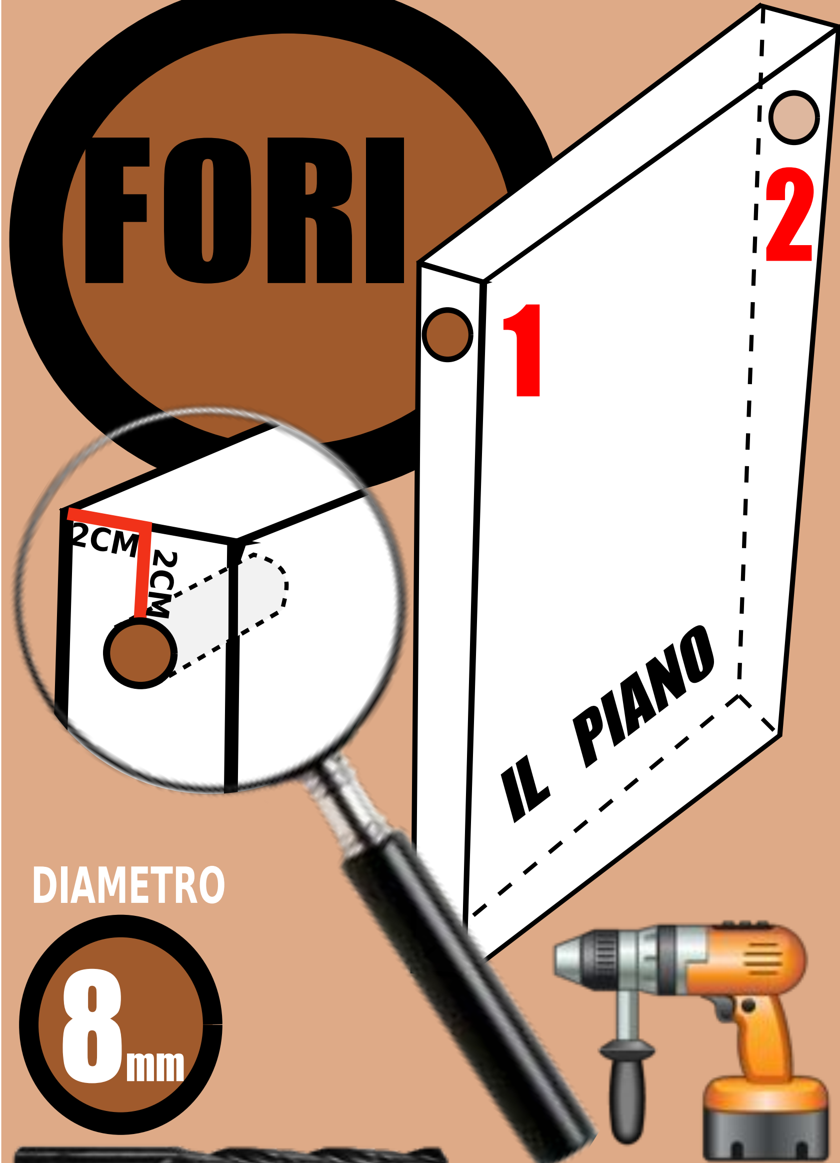
1
2
IL PIANO
2CM
2CM

DIAMETRO

8mm

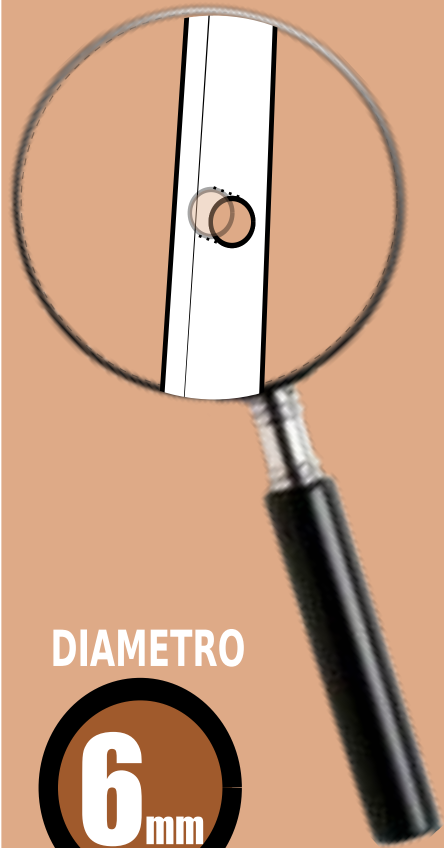

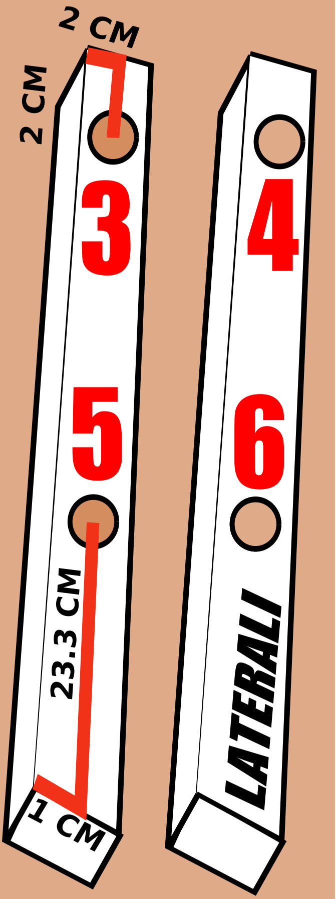
2 CM
2 CM
3
4
5
6
23.3 CM
1 CM
LATERALI

DIAMETRO

6mm

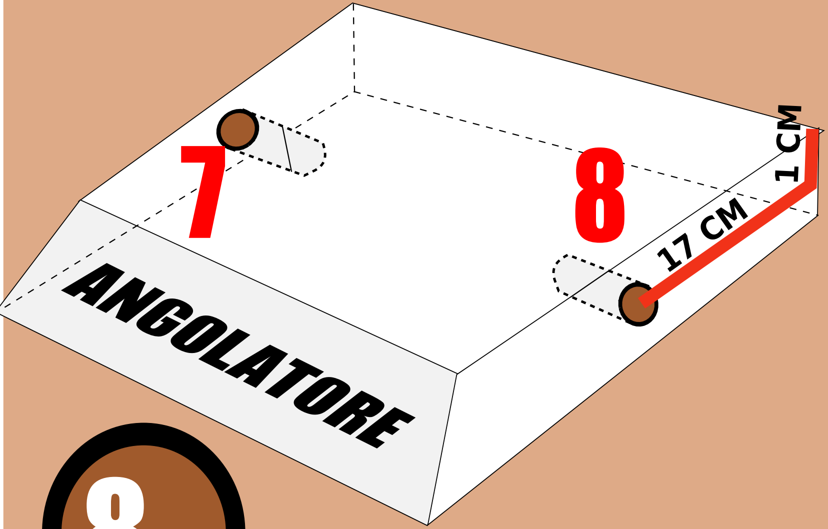
7
8
1 CM
17 CM
ANGOLATORE

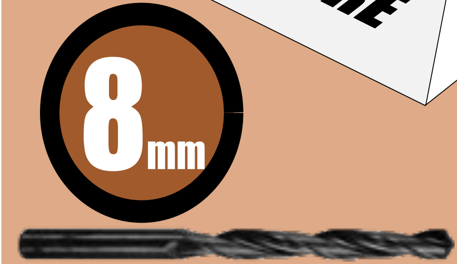

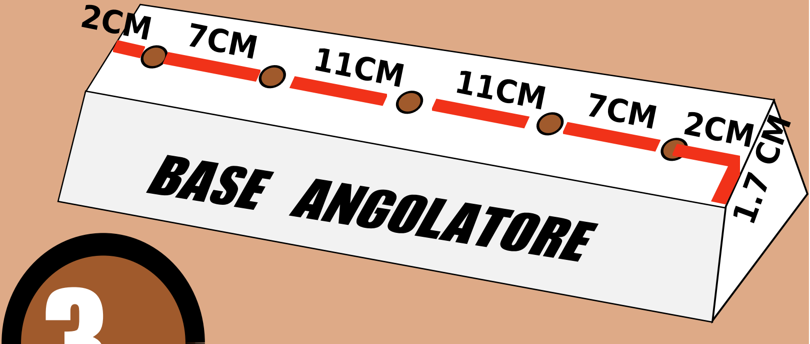
2CM
7CM
11CM
11CM
7CM
2CM
1.7 CM
BASE ANGOLATORE
3

MINUTERIA

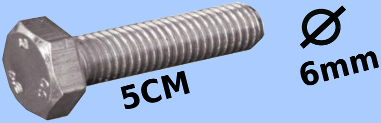

Bulloni

Bussole

x4

x4

3CM

Viti

⌀ 3,2 mm

x5

60x40 CM

Feltro

x1

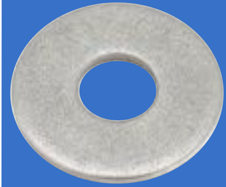

Rondelle

⌀ 6mm

x4

MONTAGGIO

IL PIANO

1

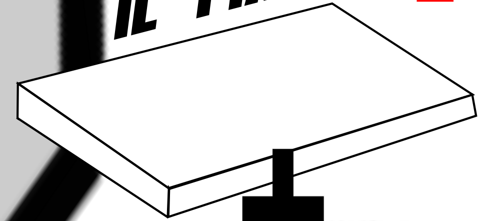

+

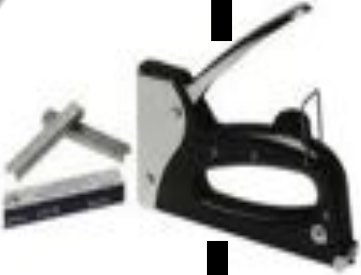

+

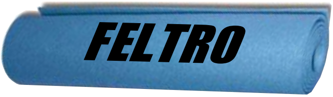

=

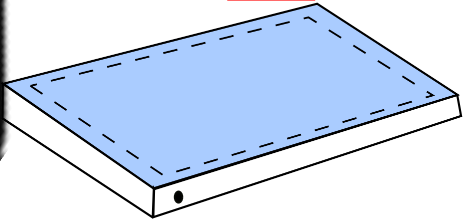

2

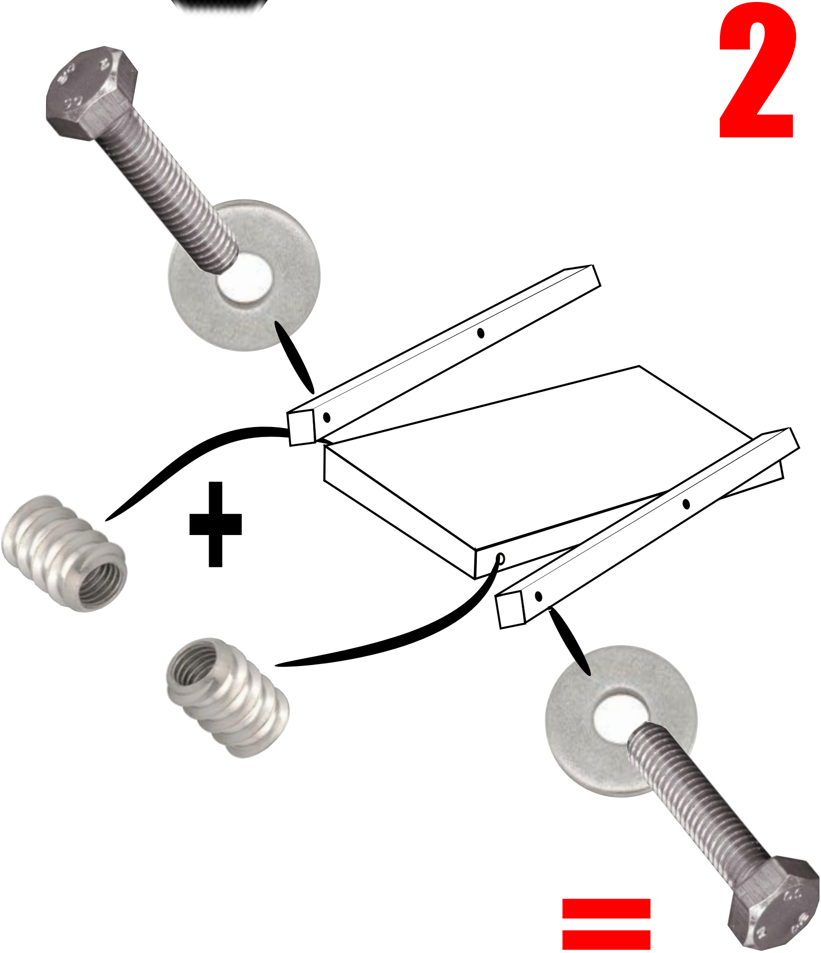

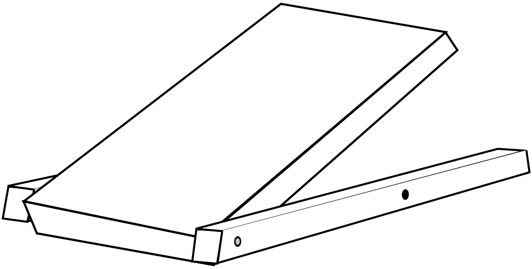

3

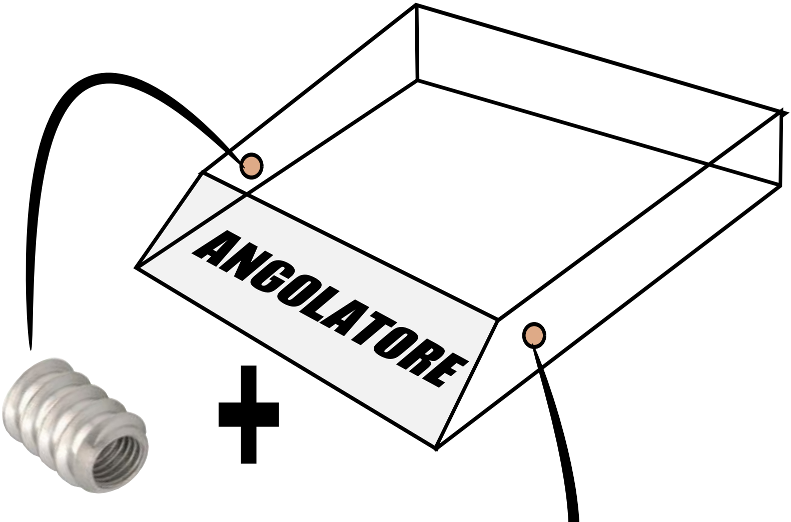
ANGOLATORE
+

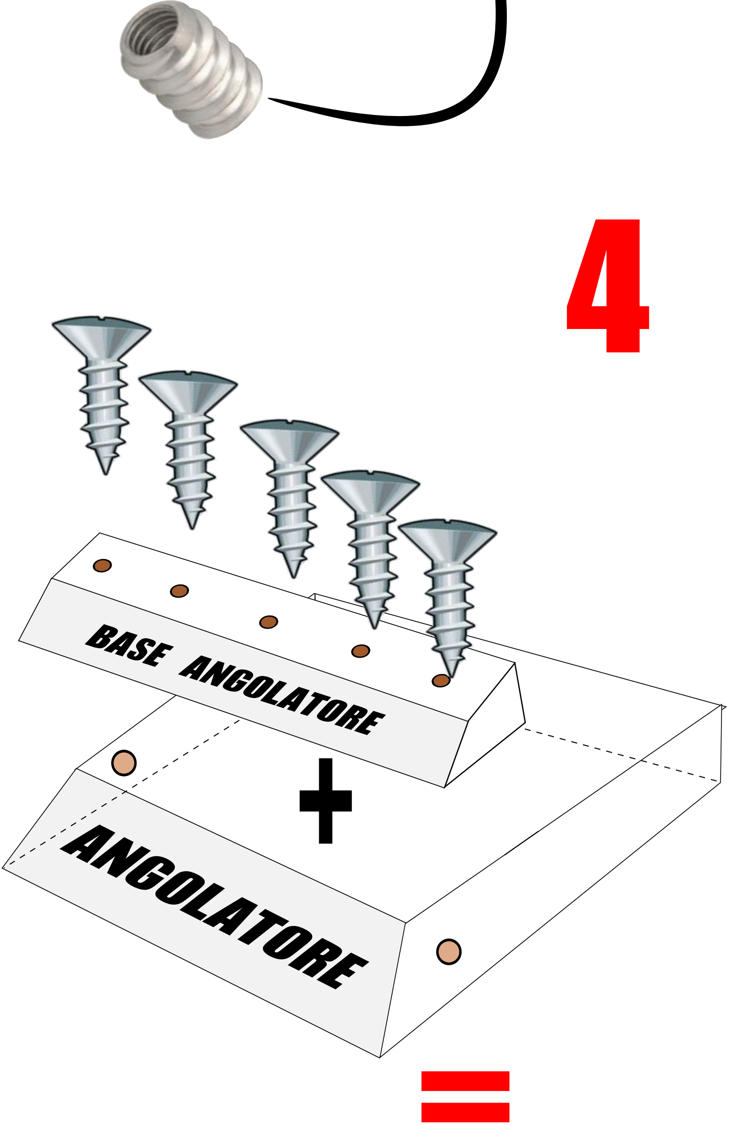
4
BASE ANGOLATORE
+
ANGOLATORE
=

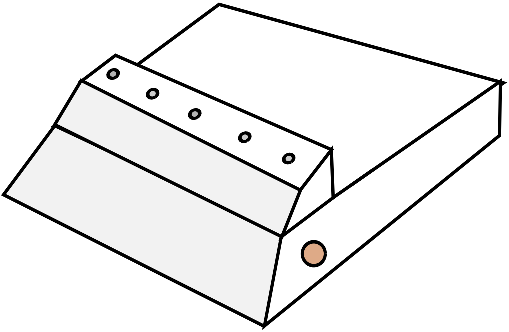

5

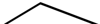

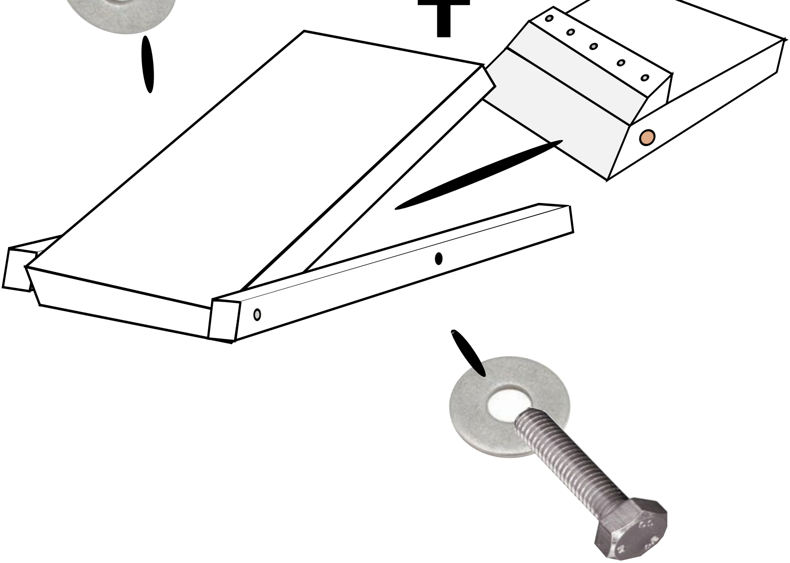

=

a)

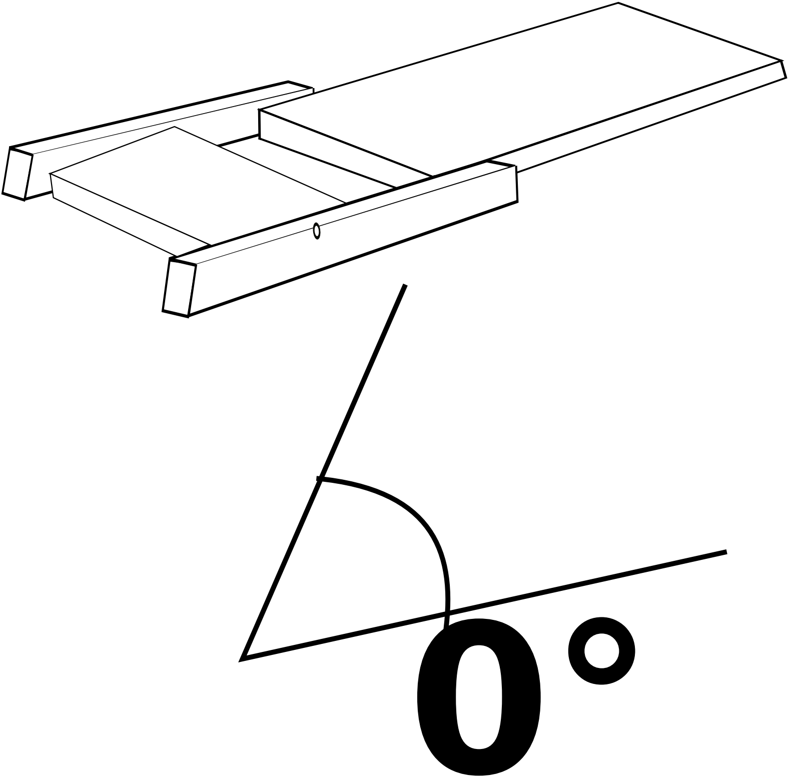

b)

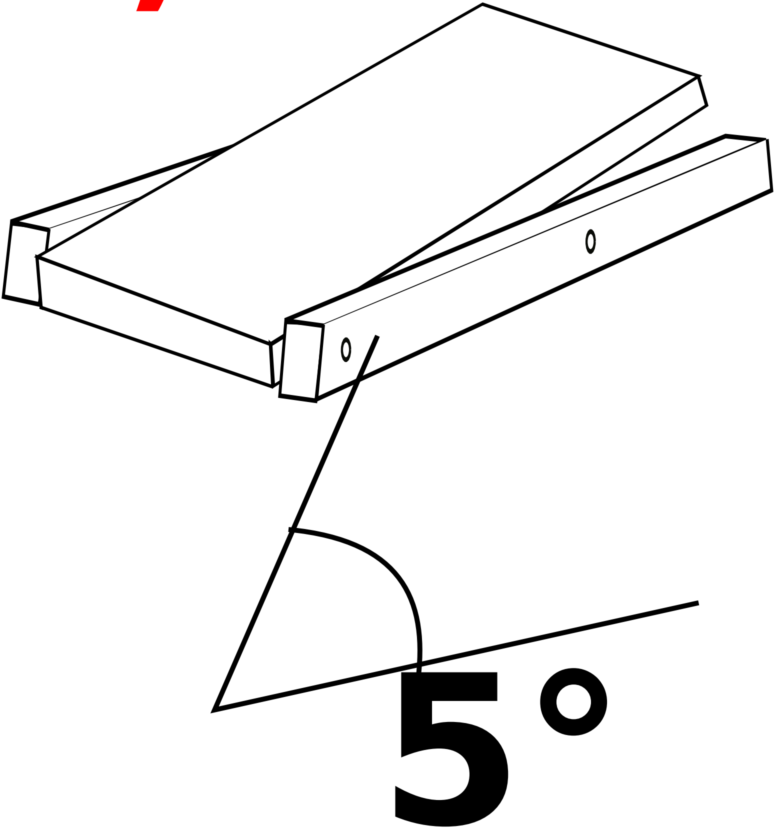

c)

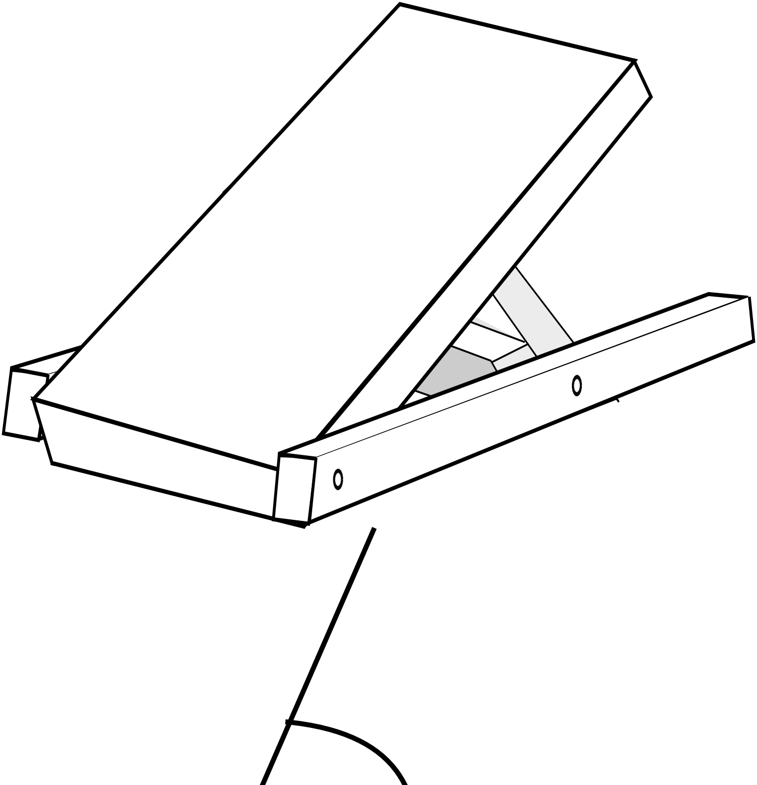

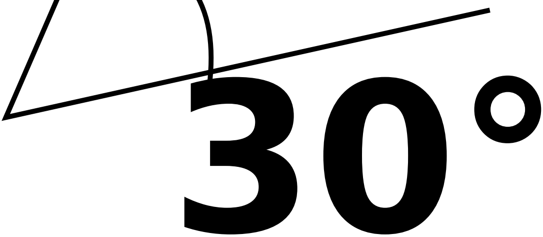

d)

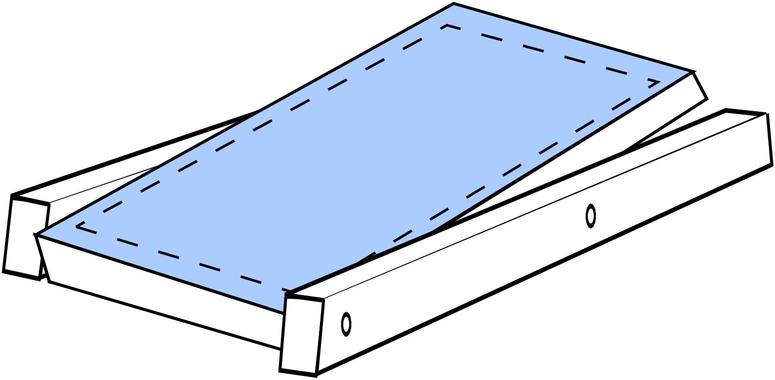

+

MOQUETTES

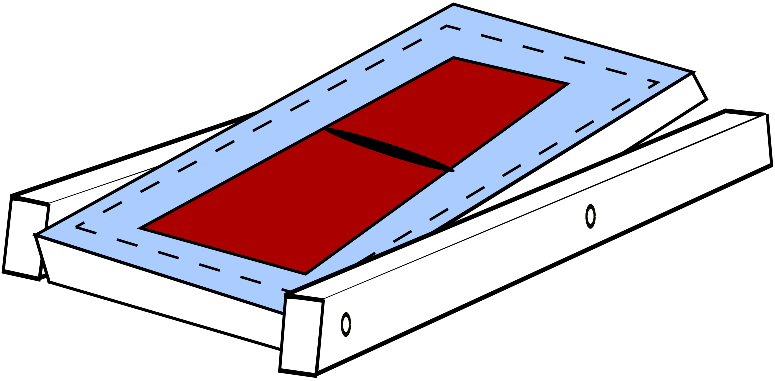

e)

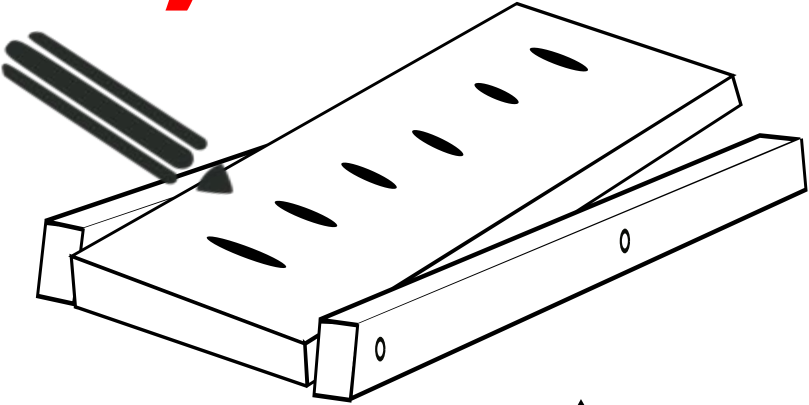

Attenzione quando utilizzi trapano, sega ed altri utensili che possono essere pericolosi